ԿՏՐՎԱԾՔ 1-1 Մ1:20

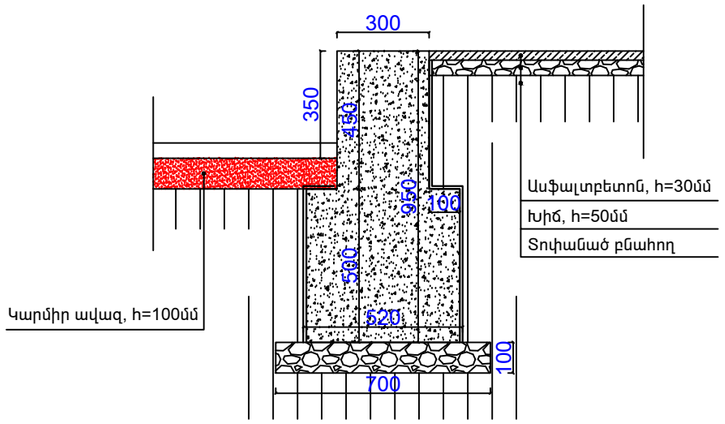

ԿՏՐՎԱԾՔ 3-3 /150x280 մմ չափերի եզրաքարի տեղադրման հանգույց/ Մ1:10

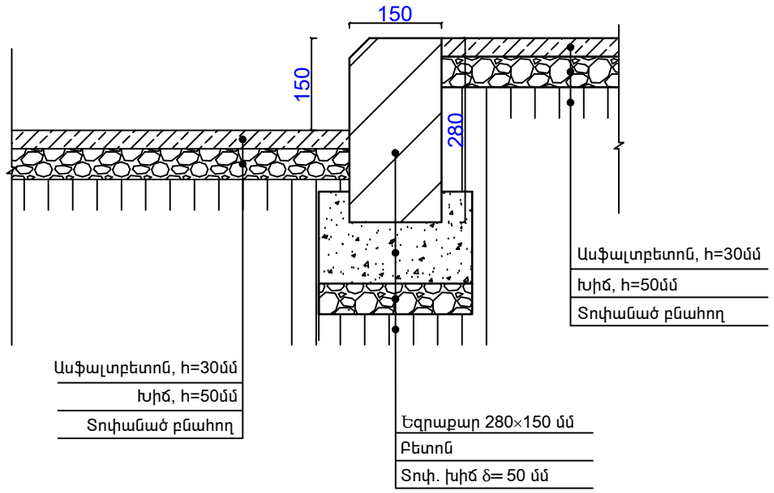

ԿՏՐՎԱԾՔ 2-2 Մ1:10

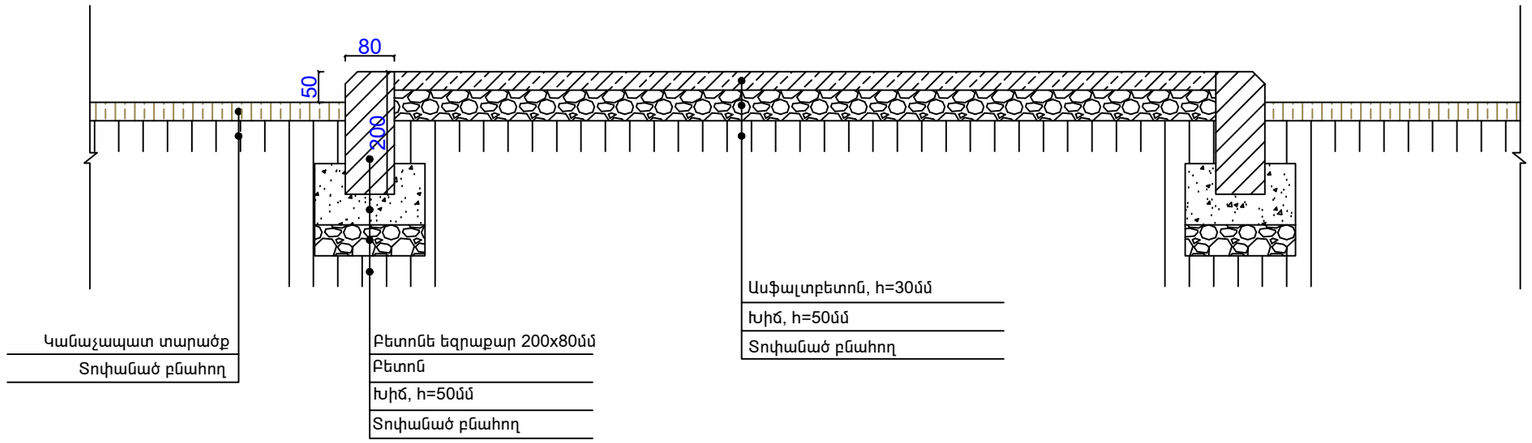

	ԲԱԿԱՅԻՆ ՏԱՐԱԾՔԻ ՎԵՐԱՆՈՐՈԳՄԱՆ ԱՇԽԱՏԱՆՔՆԵՐԻ ՆԱԽԱԳԻԾ ՊԱՏՎԻՐԱՏՈՒ՝ ԵՐԵՎԱՆԻ ՔԱՂԱՔԱՊԵՏԱՐԱՆ ՀԱՍՑԵ՝ Ք. ԵՐԵՎԱՆ, ՆՈՒԲԱՐԱՇԵՆ ՎԱՐՉԱԿԱՆ ՇՐՋԱՆ, 11 ՓՈՂՈՑ, 11 ՇԵՆՔԻ ԲԱԿ			ՊԱՅՄԱՆԱԳԻՐ «ԵՔ-ՊԲԱՇՁԲ-16/9»	
			ՃԱՐՏԱՐԱՊԵՏԱՇԻՆԱՐԱՐԱԿԱՆ ՄԱՍ	ՓՈՒԼ	ԹԵՐԹ	ԹԵՐԹԵՐ
				ԱՆ	ՃՇ-5	8
ՆԱԽԱԳԾԵՑ	Ս. ԳԱԼՍՏՅԱՆ		ԿՏՐՎԱԾՔՆԵՐ ԵՎ ՀԱՆԳՈՒՅՑՆԵՐ	«ՄԵԳԱՄԵՏՐ» ՍՊԸ	